DC马达 驱动隔膜式

DC-MOTOR-DRIVEN DIAPHRAGM SYSTEM

真空泵/压缩泵兼用型

DP0125 DP0140

Vacuum 真空泵　Compressor 压缩泵

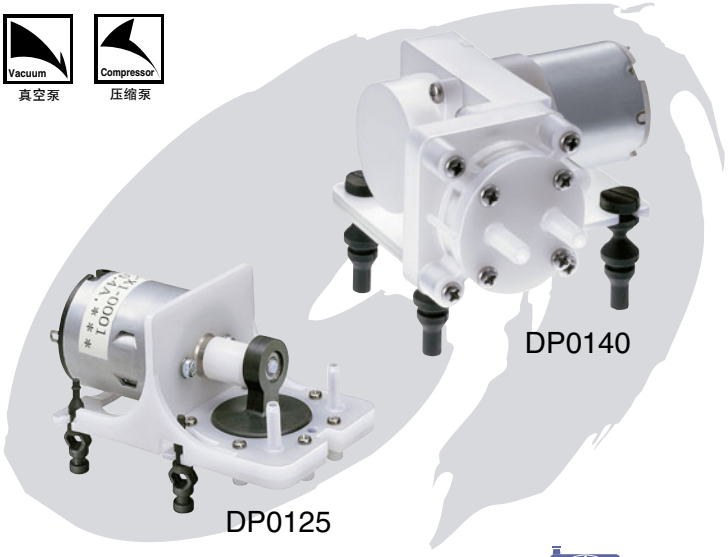

空气量和电流

DP0125

※特性图为参考值，不是保证值。

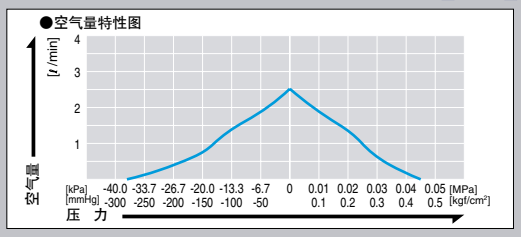

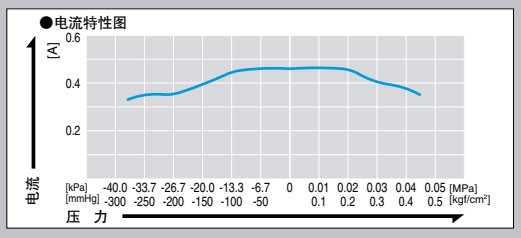

DP0140

※特性图为参考值，不是保证值。

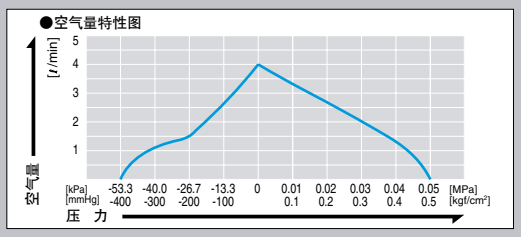

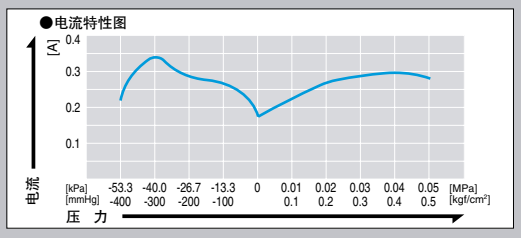

规 格

机型名称	DP0125	DP0140
达到真空度	-33.3kPa{-250mmHg}	-53.3kPa{-400mmHg}
吐出空气量	2.5 ℓ/min	4 ℓ/min
额定电压	DC12V	
最高压力	0.03MPa{0.3kgf/cm²}	0.05MPa{0.5kgf/cm²}
最大电流	0.5A	
额定时间	连续	
耐用时间	200小时	500小时
吸入口尺寸	ø3（外径）	ø5（外径）
吐出口尺寸	ø3（外径）	ø5（外径）
线圈绝缘等级	相当于E类	
安装尺寸（mm）	32(L)×32.5(W)	52(L)×36(W)
本体重量	0.08kg	0.19kg

*DP0125在−33.3kPa～0.03MPa以外的压力下连续使用时，请垂询。
*DP0140在−53.5kPa～0.05MPa以外的压力下连续使用时，请垂询。

●请务必阅读第7页的“产品目录使用指南”。

用途例

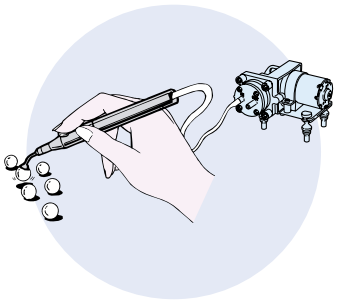

真空镊子

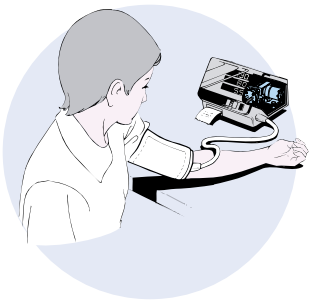

血压计

外形及安装尺寸图

DP0125

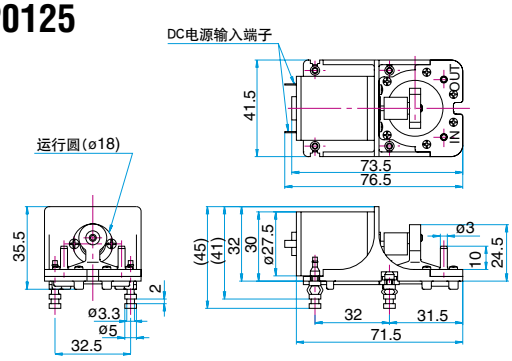

DP0140

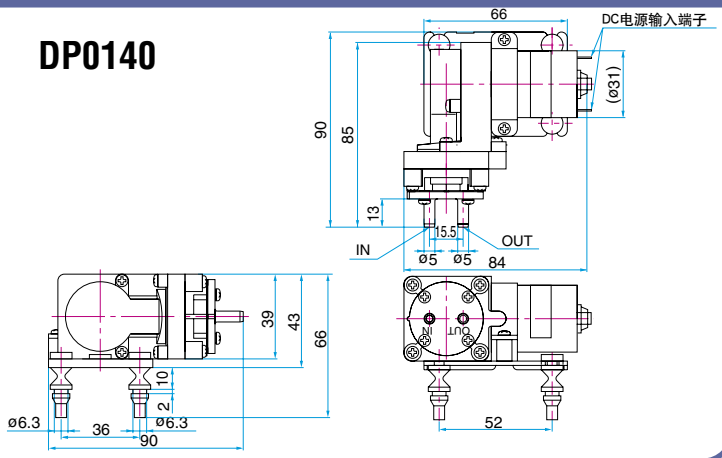

■使用前，请仔细阅读卷末的“安全注意事项”及产品附带的“使用说明书”，确保正确使用。